GANZER®

ЧЕРТЁЖИ СМЕСИТЕЛЕЙ

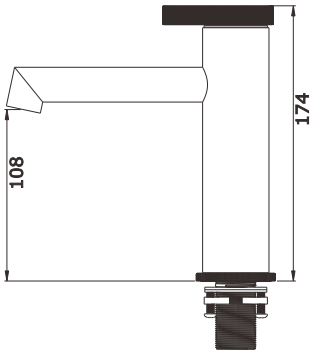

1

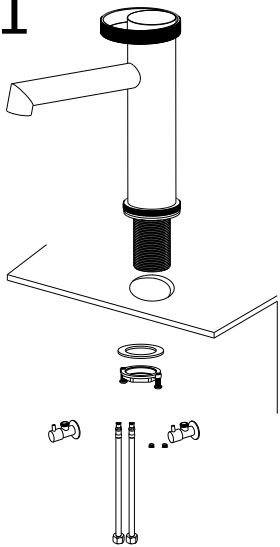
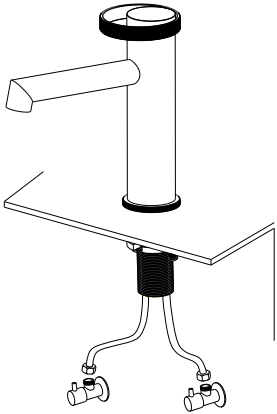
2